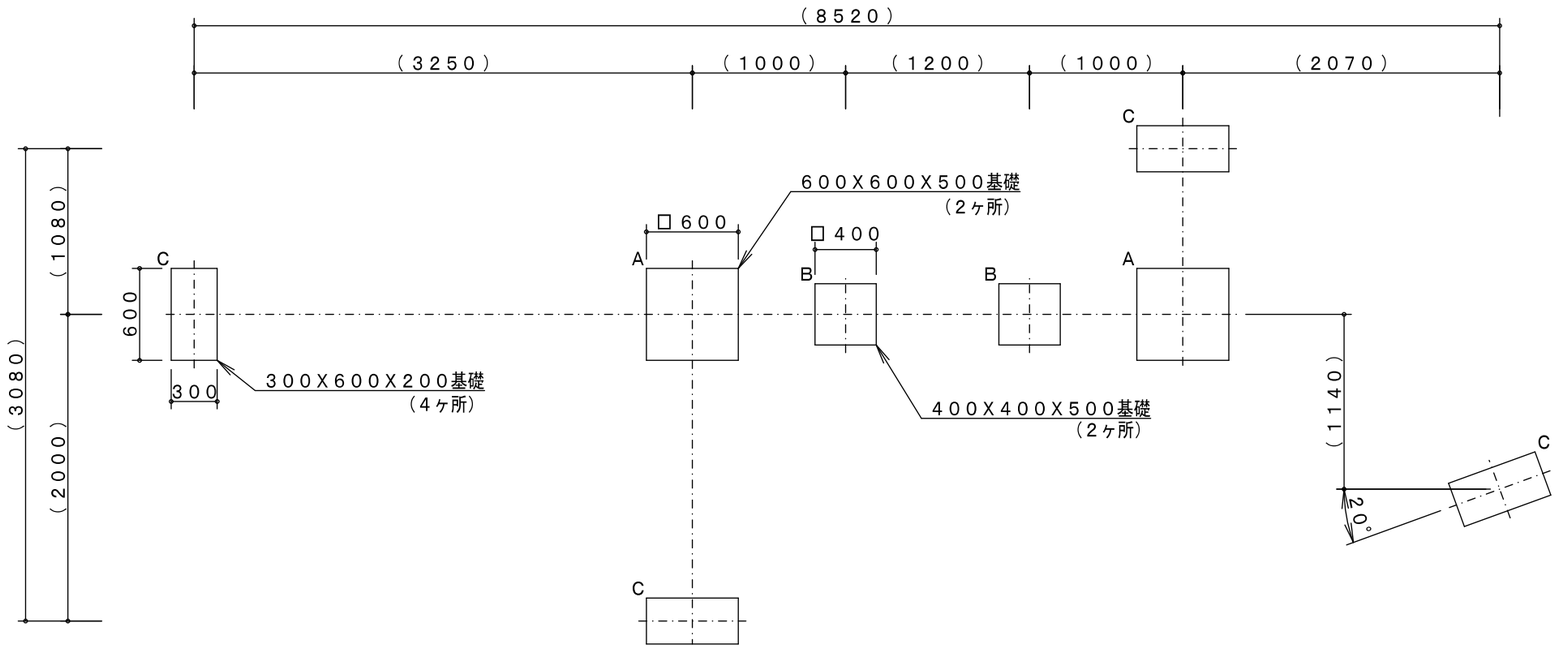

基礎平面図　Ｓ＝１／４０

（２ヶ所）

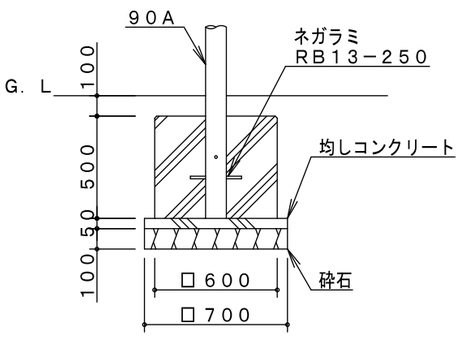

Ａ基礎詳細図

（２ヶ所）

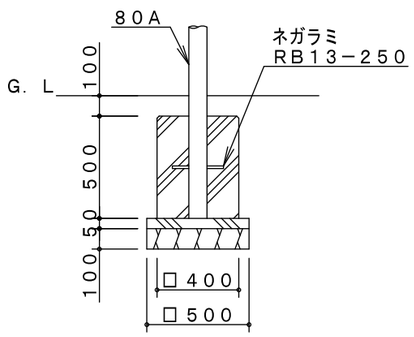

Ｂ基礎詳細図

（４ヶ所）

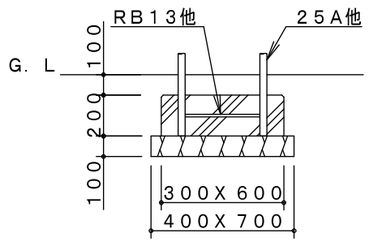

Ｃ基礎詳細図

製品仕様		主要鋼管		品　名	かぶとむしの林 基礎図		
				図　番	ＣＭ－２２５Ａ－２／２		
				尺　度	１／３０	作図日	２０２１．　４．２２