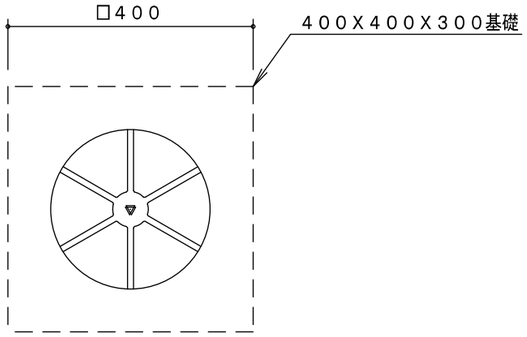

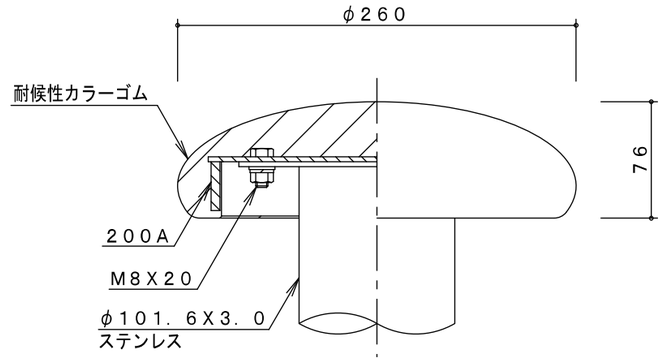

座面取付け詳細図　Ｓ＝１／４

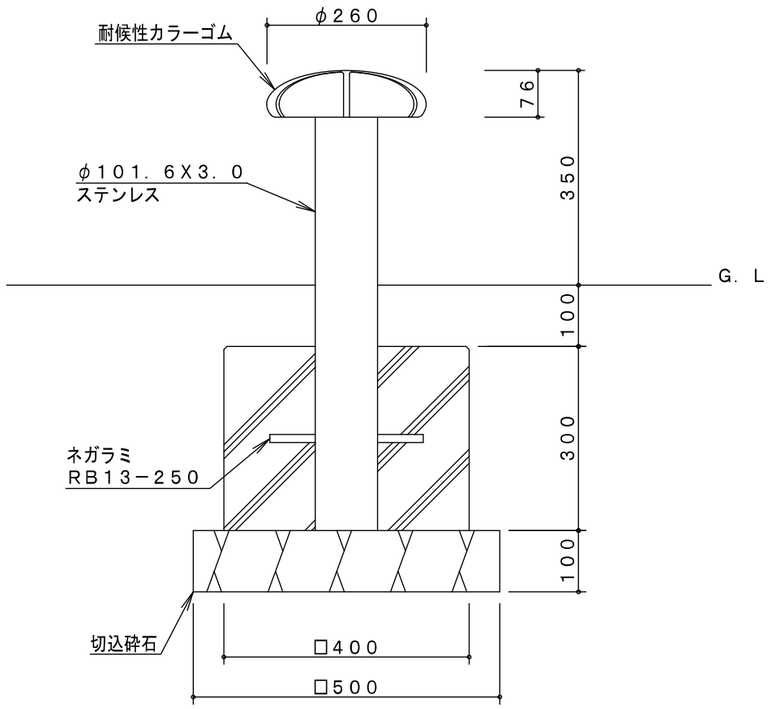

製品仕様	鋼管・鋼材はステンレス鋼とし、鋼管の表面は＃４００仕上とする（基礎部品は除く）。 ボルト・ナット及びゴム座面用骨組は電気亜鉛メッキ処理とする。 ゴム座面は、耐候性カラーゴム（ＥＰＤＭ）とし、骨組み材とは加硫接着とする。 ＩＳＯ９００１・ＩＳＯ１４００１の認証取得企業で品質管理された製品とし、（社）日本公園施設業協会の生産物賠償責任保険付とする。

主要鋼管				
２００Ａ	外径２１６．３	肉厚　５．８	ＪＩＳＧ３４５２	

品　名	ＥＢ－１０４ マッシュルーム （ステンレス　・Ｈ３５０）		
図　番	ＥＢ－１０４		
尺　度	１／１０	作図日	２０１２．　６．２９