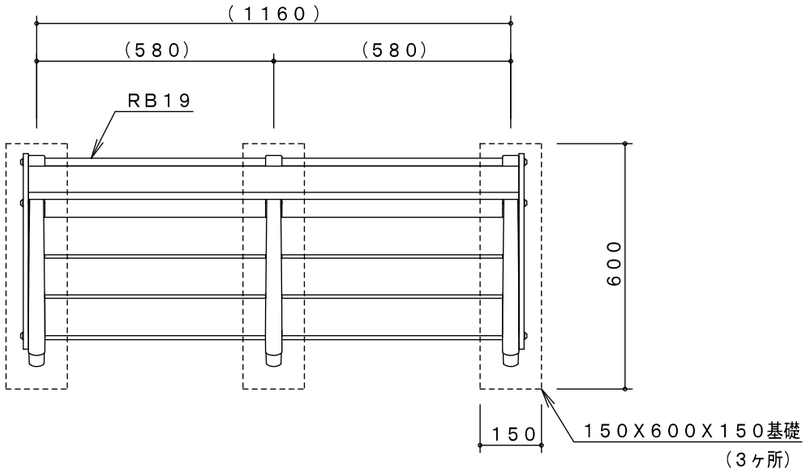

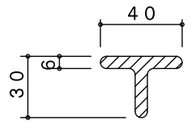

A－A断面図　S＝1／3

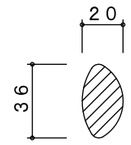

B－B断面図　S＝1／3

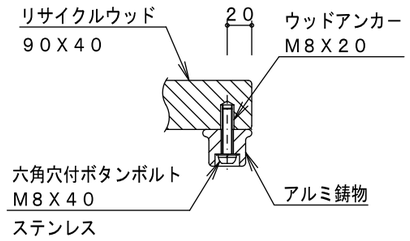

座板取付詳細図　S＝1／5

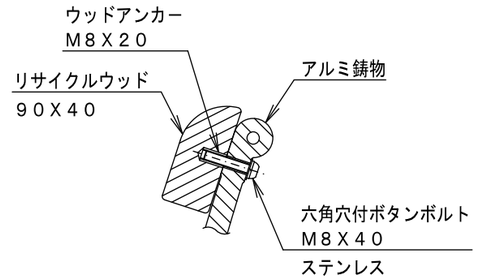

背板取付詳細図　S＝1／5

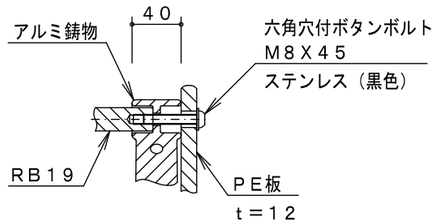

パネル取付詳細図　S＝1／5

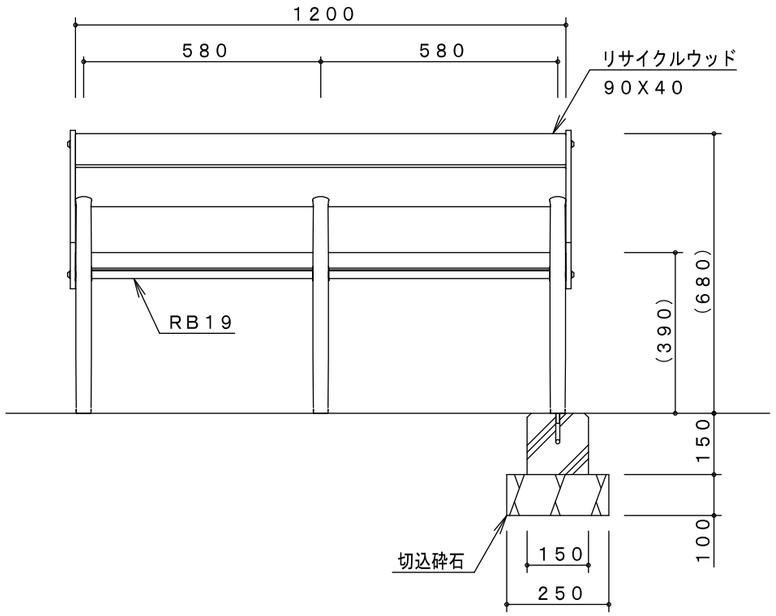

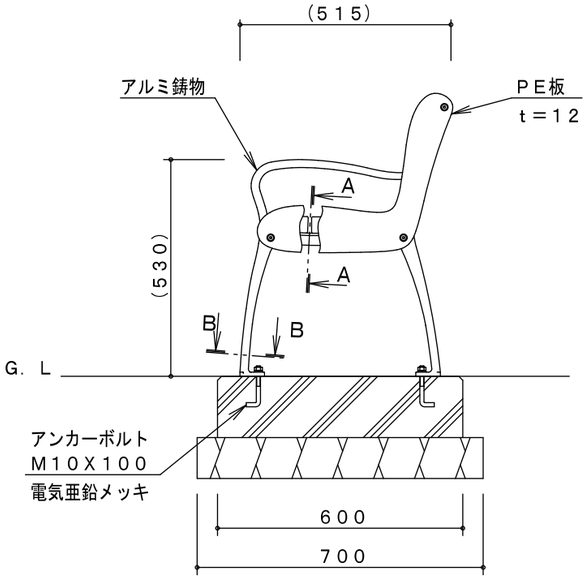

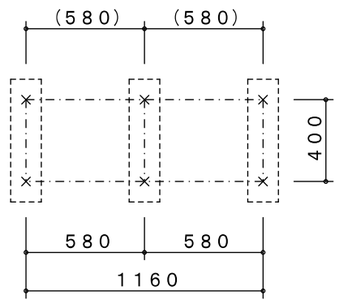

アンカー位置参考図　S＝1／30

製品仕様	鋼材は、電気亜鉛メッキ処理後、アクリル焼付塗装とする。 アルミ鋳物は、アクリル焼付塗装とする。 ＩＳＯ９００１・ＩＳＯ１４００１の認証取得企業で品質管理された製品とし、（一社）日本公園施設業協会の賠償責任保険付とする。	主要鋼管			品　名	ＥＢ－２３ＷＢ・ＥＢ－２３ＢＢ ベンチ　コーラス　１．２ｍ （ボード付）		
					図　番	ＥＢ－２３Ｂ		
					尺　度	１／１５	作図日	２０１５．１２．　５