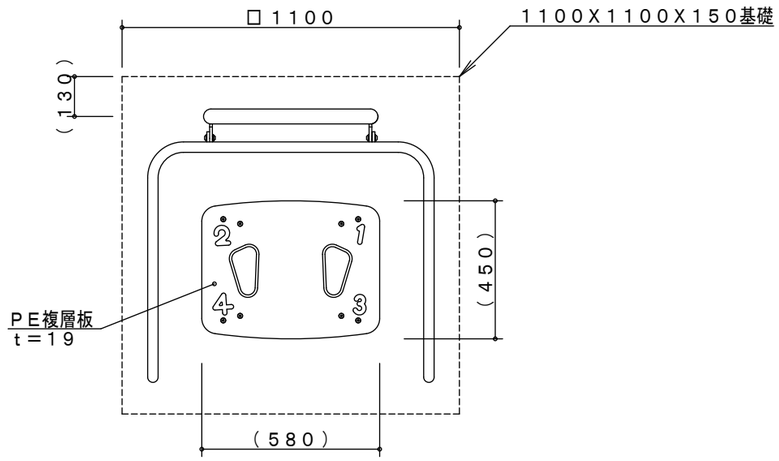

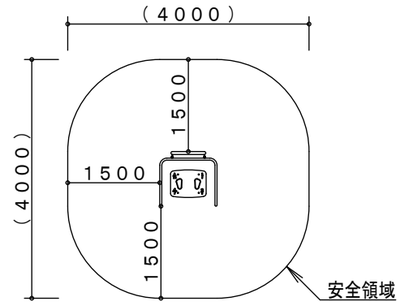

※製品外形からの寸法を示す

安全領域　Ｓ＝１／１００

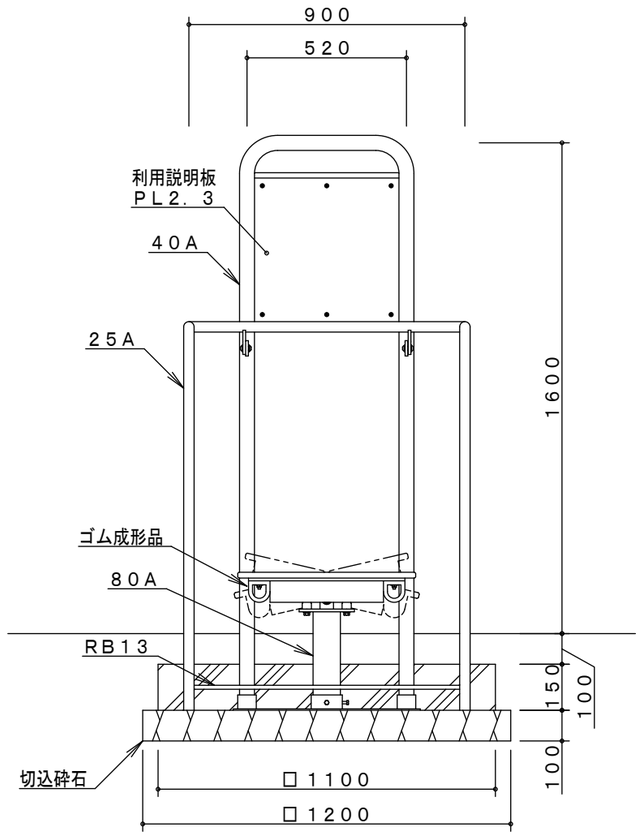

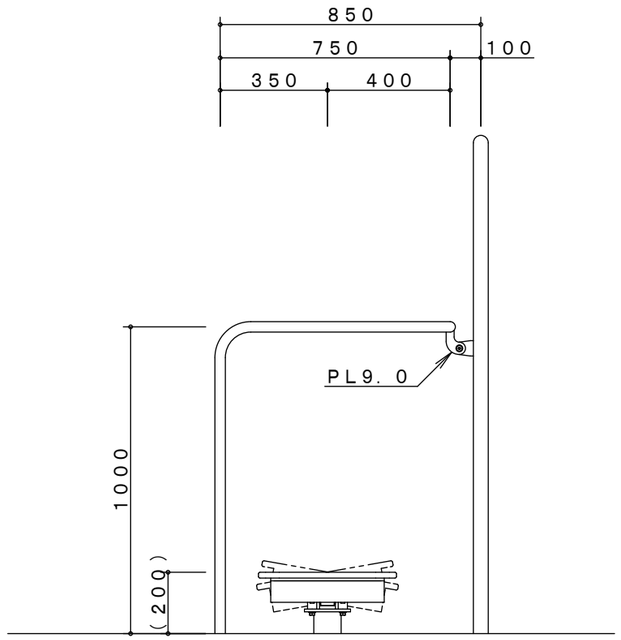

製品仕様	鋼管・鋼材は、電気亜鉛メッキ処理（地際部の鋼管は２０μｍ以上）後、アクリル焼付塗装とする（基礎部品は除く）。 ボルト・ナットは、電気亜鉛メッキ処理とする。 利用対象は、大人とする。 ＩＳＯ９００１・ＩＳＯ１４００１の認証取得企業で品質管理された製品とし、（一社）日本公園施設業協会の賠償責任保険付とする。本製品は、遊具の安全に関する規準ＪＰＦＡ－ＳＰ－Ｓ：２０１４（別編：健康器具）に準拠した製品とする。	主要鋼管	２５Ａ	外径３４．０	肉厚　３．２	品　名	ＨＢ－０５ ころばんボード		
			４０Ａ	外径４８．６	肉厚　３．５				
			８０Ａ	外径８９．１	肉厚　４．２				
						図　番	ＨＢ－０５		
						尺　度	１／２０	作図日	２０１５．　９．１０