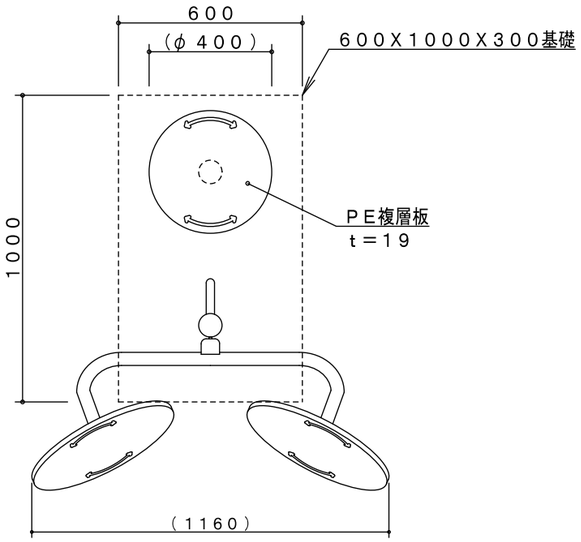


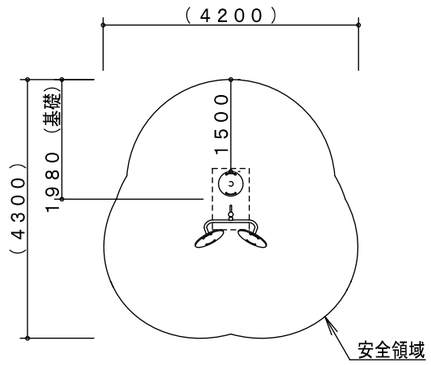


※製品外形からの寸法を示す

安全領域　S＝1／100

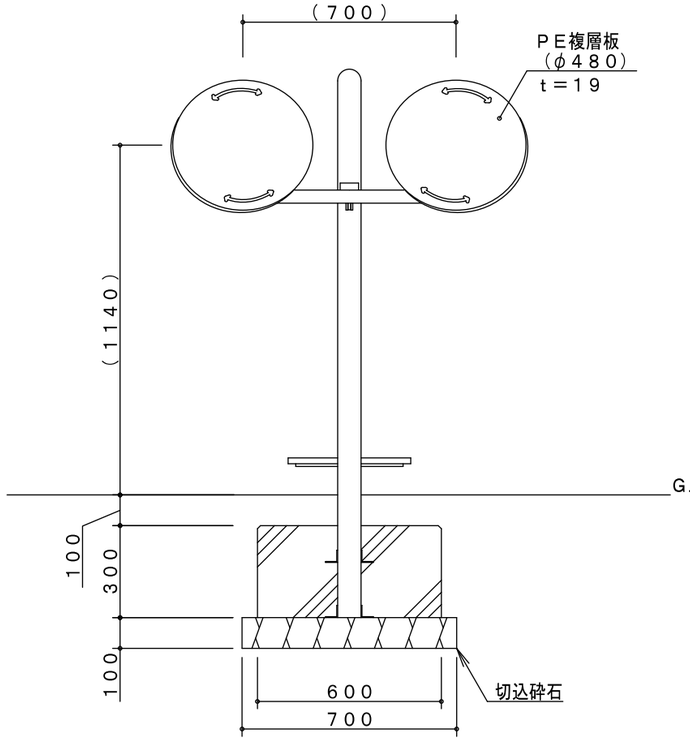


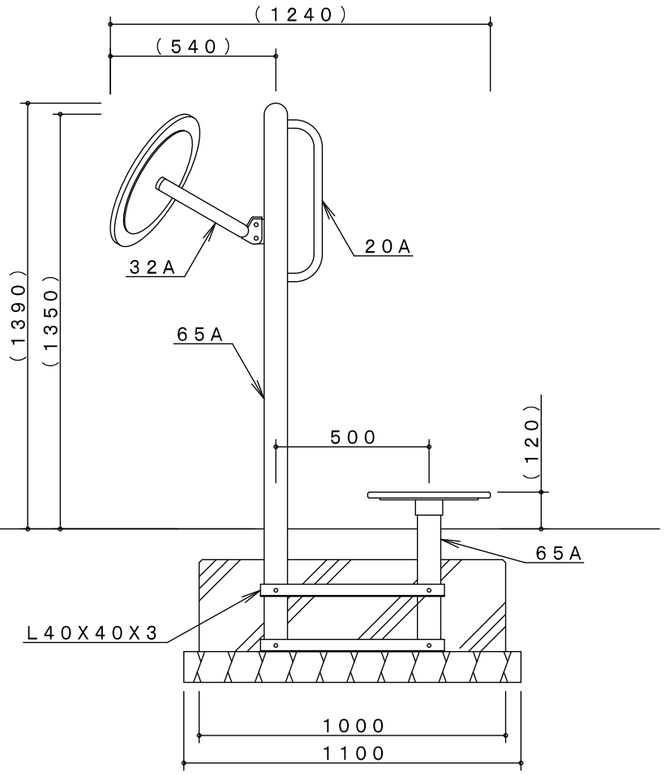


| | | | | | | | | |
|---|---|---|---|---|---|---|---|---|
| 製品仕様 | 鋼管・鋼材は、電気亜鉛メッキ処理（地際部の鋼管は２０μm以上）後、アクリル焼付塗装とする（基礎部品は除く）。<br>ボルト・ナットは、電気亜鉛メッキ処理とする。<br>利用対象は、大人とする。<br>ＩＳＯ９００１・ＩＳＯ１４００１の認証取得企業で品質管理された製品とし、（一社）日本公園施設業協会の賠償責任保険付とする。本製品は、遊具の安全に関する規準ＪＰＦＡ－ＳＰ－Ｓ：２０１４（別編：健康器具）に準拠した製品とする。 | 主要鋼管 | ２０Ａ | 外径２７．２ | 肉厚　２．３ | 品　名 | くるりん | | |
| | | | ３２Ａ | 外径４２．７ | 肉厚　３．５ | | | | |
| | | | ６５Ａ | 外径７６．３ | 肉厚　４．２ | 図　番 | ＺＨＭ－０１７Ａ | | |
| | | | | | | 尺　度 | １／２０ | 作図日 | ２０１８．５．７ |