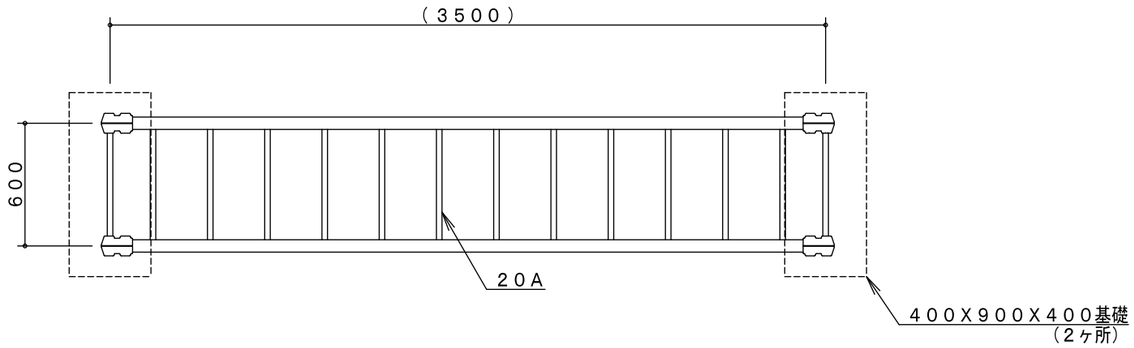

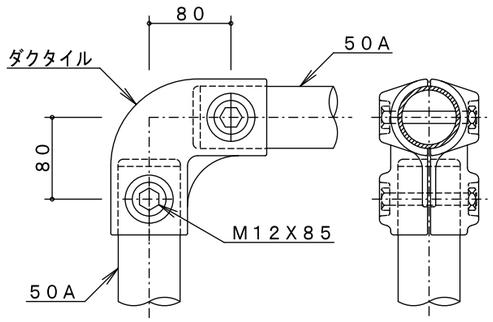

Ａ詳細図　Ｓ＝１／６

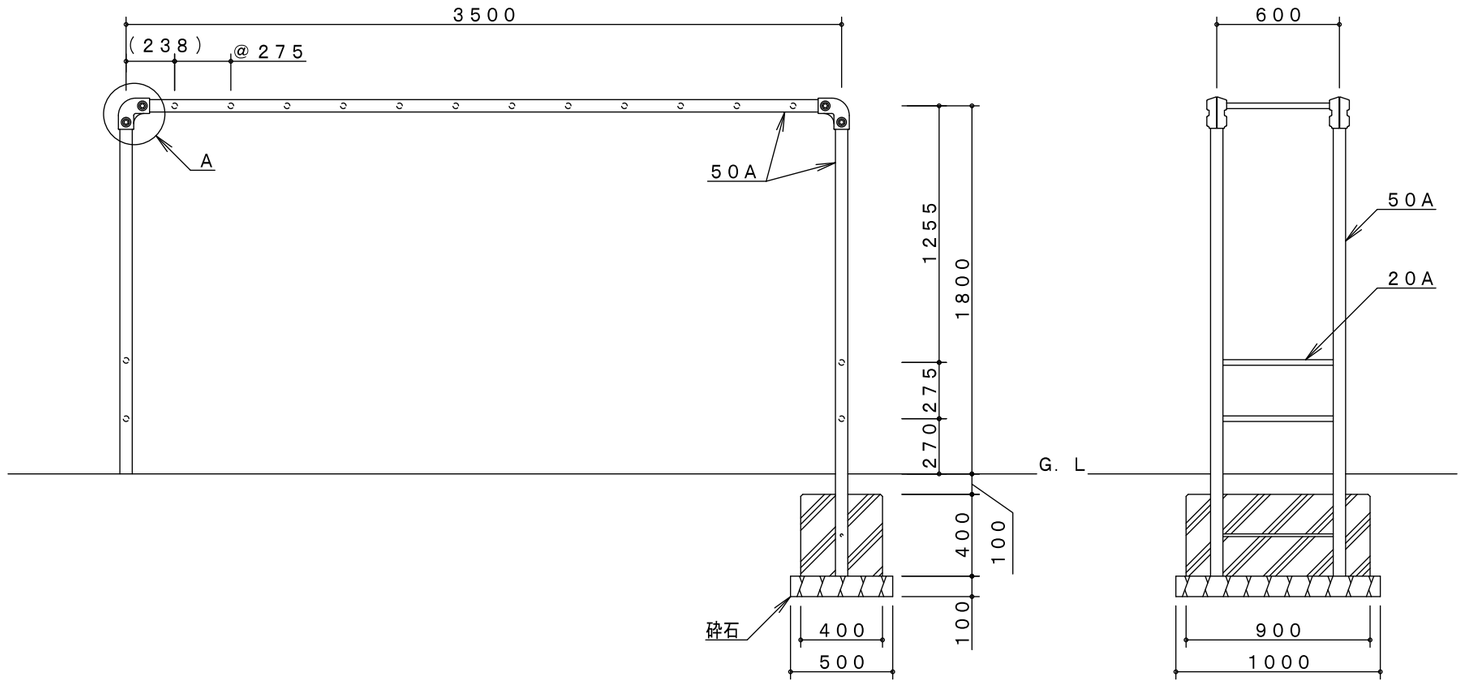

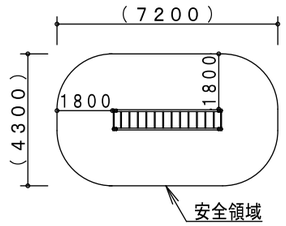

※製品外形からの寸法を示す

安全領域　Ｓ＝１／２００

製品仕様	鋼材は、電気亜鉛メッキ処理後、合成樹脂焼付塗装とする（基礎部品は除く）。 ボルト・ナットは、電気亜鉛メッキ処理とする。 利用対象年齢は、幼児（３才～６才）とする。 ＩＳＯ９００１・ＩＳＯ１４００１の認証取得企業で品質管理された製品とし、（一社）日本公園施設業協会の賠償責任保険付とする。本製品は、遊具の安全に関する規準ＪＰＦＡ－ＳＰ－Ｓ：２０２４に準拠した製品とする。	主要鋼管	２０Ａ	外径２７．２	肉厚　２．３	品　名	ＬＡ－１２ タイニーラダー		
			５０Ａ	外径６０．５	肉厚　３．８				
						図　番	ＬＡ－１２Ｂ－＃００		
						尺　度	１／３０	作図日	２０２４．４．１