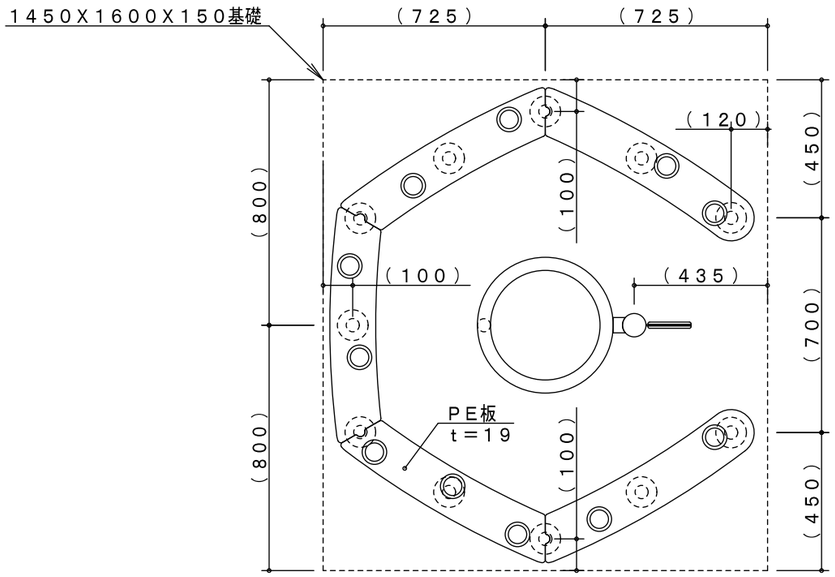

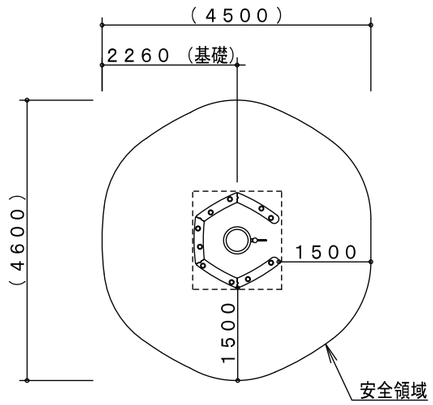

※製品外形からの寸法を示す

安全領域　S＝1／100

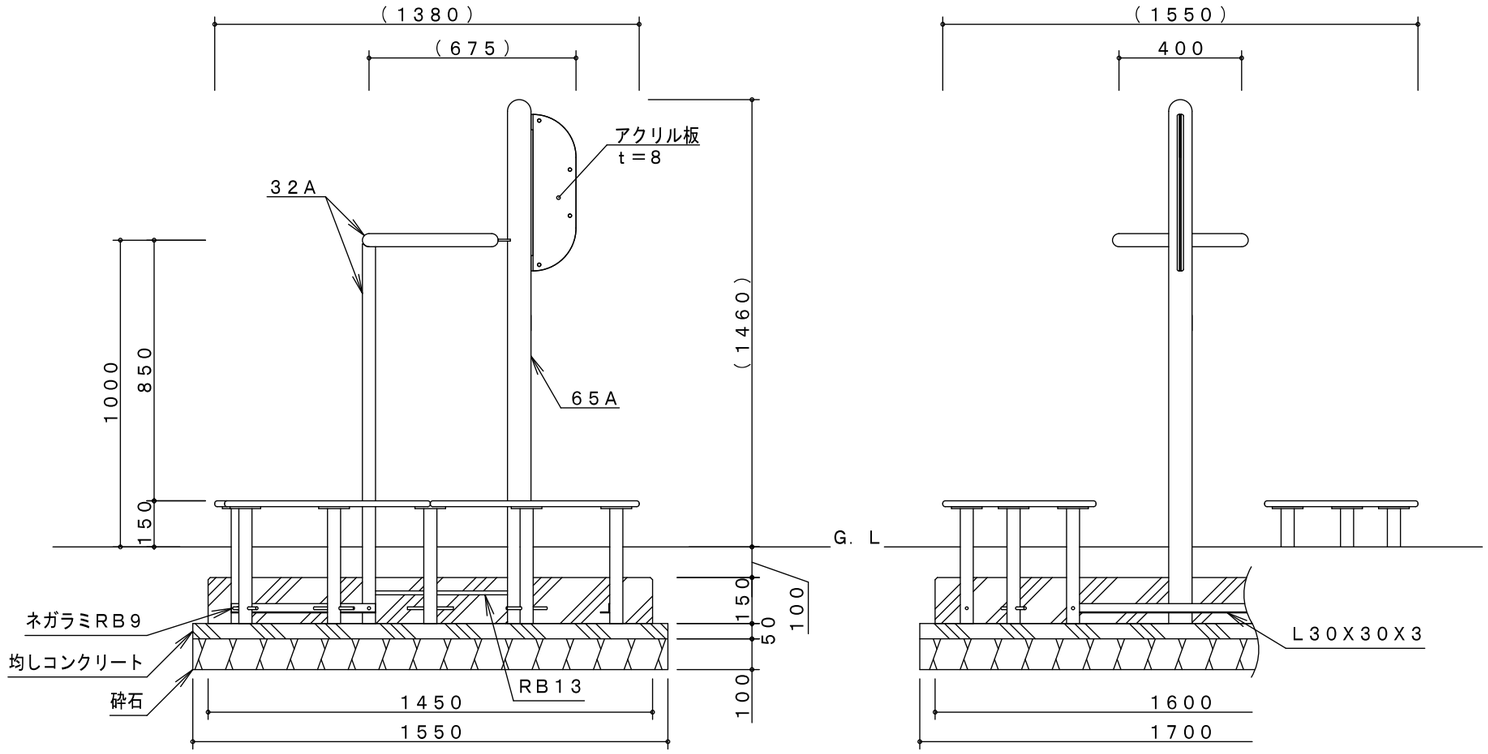

製品仕様	鋼材は、電気亜鉛メッキ処理後、合成樹脂焼付塗装とする（基礎部品は除く）。 ボルト・ナットは、電気亜鉛メッキ処理とする。 利用対象は、大人とする。 ＩＳＯ９００１・ＩＳＯ１４００１の認証取得企業で品質管理された製品とし、（一社）日本公園施設業協会の賠償責任保険付とする。本製品は、遊具の安全に関する規準ＪＰＦＡ－ＳＰ－Ｓ：２０２４（別編：健康器具）に準拠した製品とする。

主要鋼管			
３２Ａ	外径４２．７	肉厚　３．５	
６５Ａ	外径７６．３	肉厚　４．２	

品　名	ＨＩ－０５ バランス歩行		
図　番	ＨＩ－０５Ａ－＃００		
尺　度	１／２０	作図日	２０２４．　４．　１