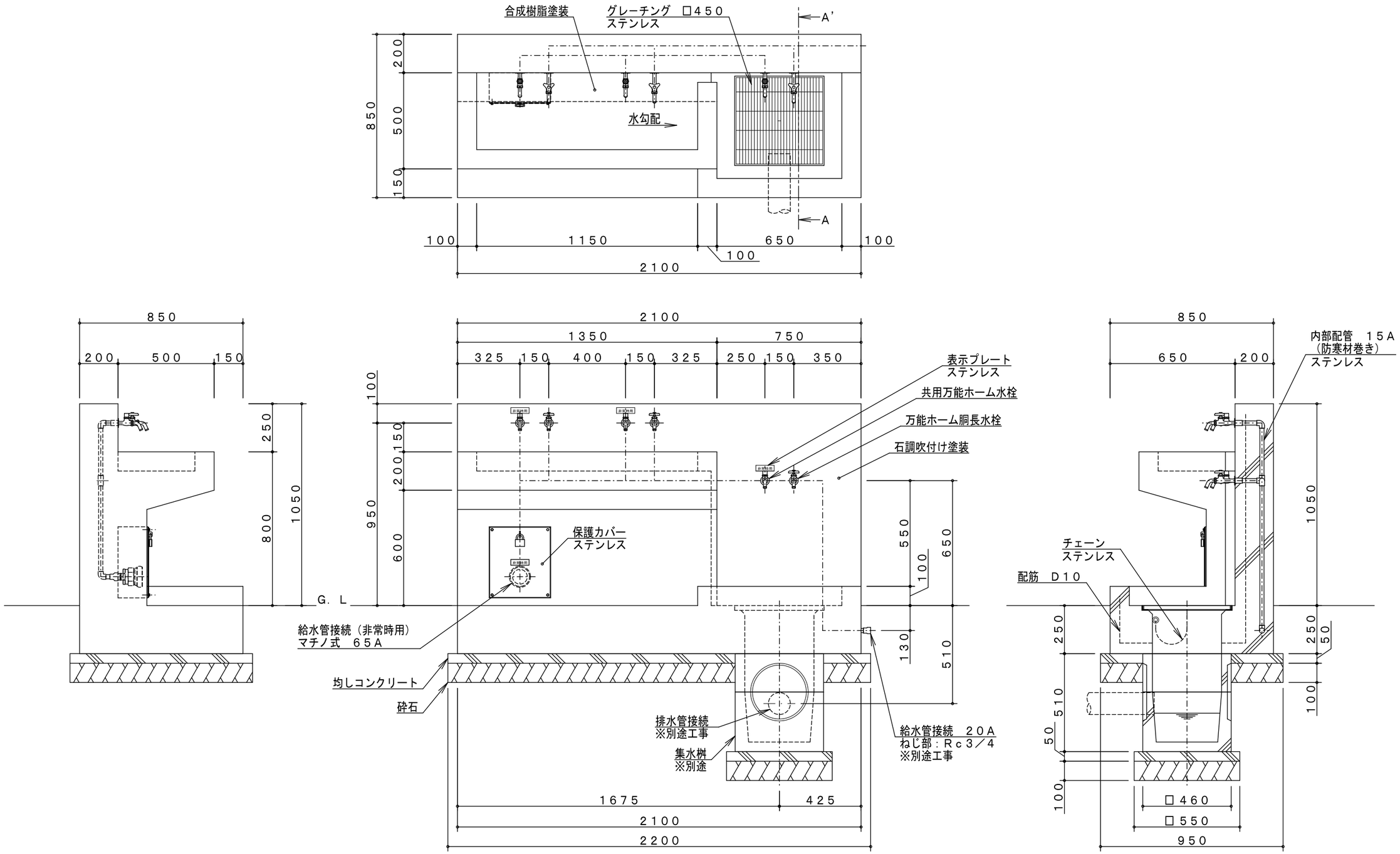

A－A' 断面図

製品仕様	本体は鉄筋コンクリート、石調吹付け塗装（一部合成樹脂塗装）とする。 集水桝、給排水工事は別途とする。 ＩＳＯ９００１・ＩＳＯ１４００１の認証取得企業で品質管理された製品とし、（一社）日本公園施設業協会の賠償責任保険付とする。	主要鋼管			品　名	EW－11 防災手足洗い場		
					図　番	EW－11		
					尺　度	1／20	作図日	2025.　3.　1