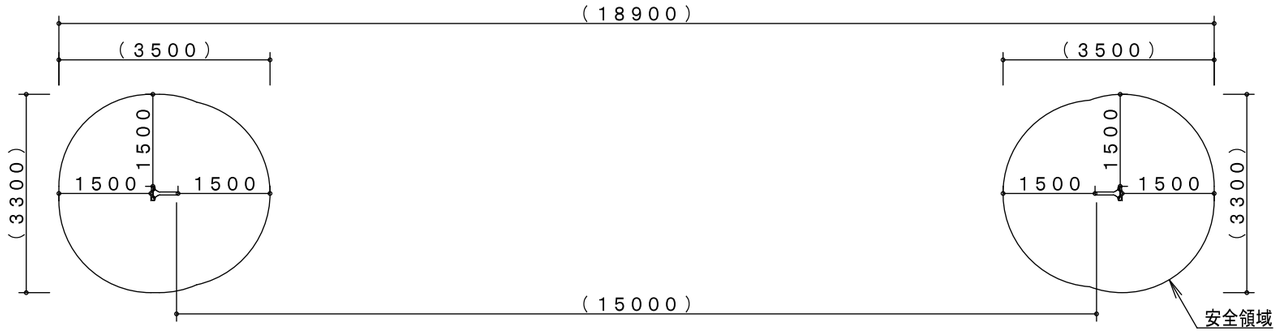

※製品外形からの寸法を示す

安全領域　S＝1／100

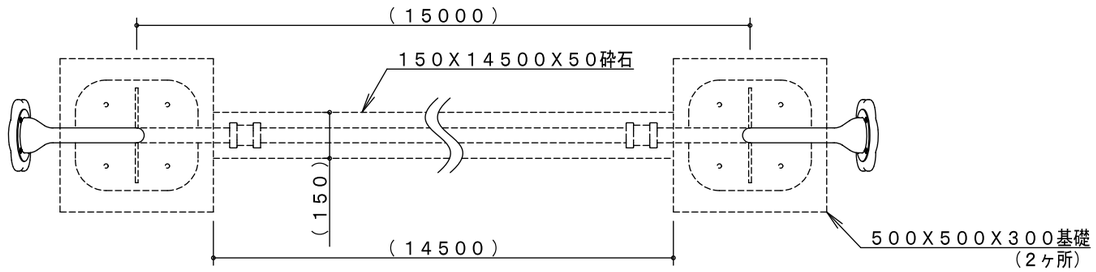

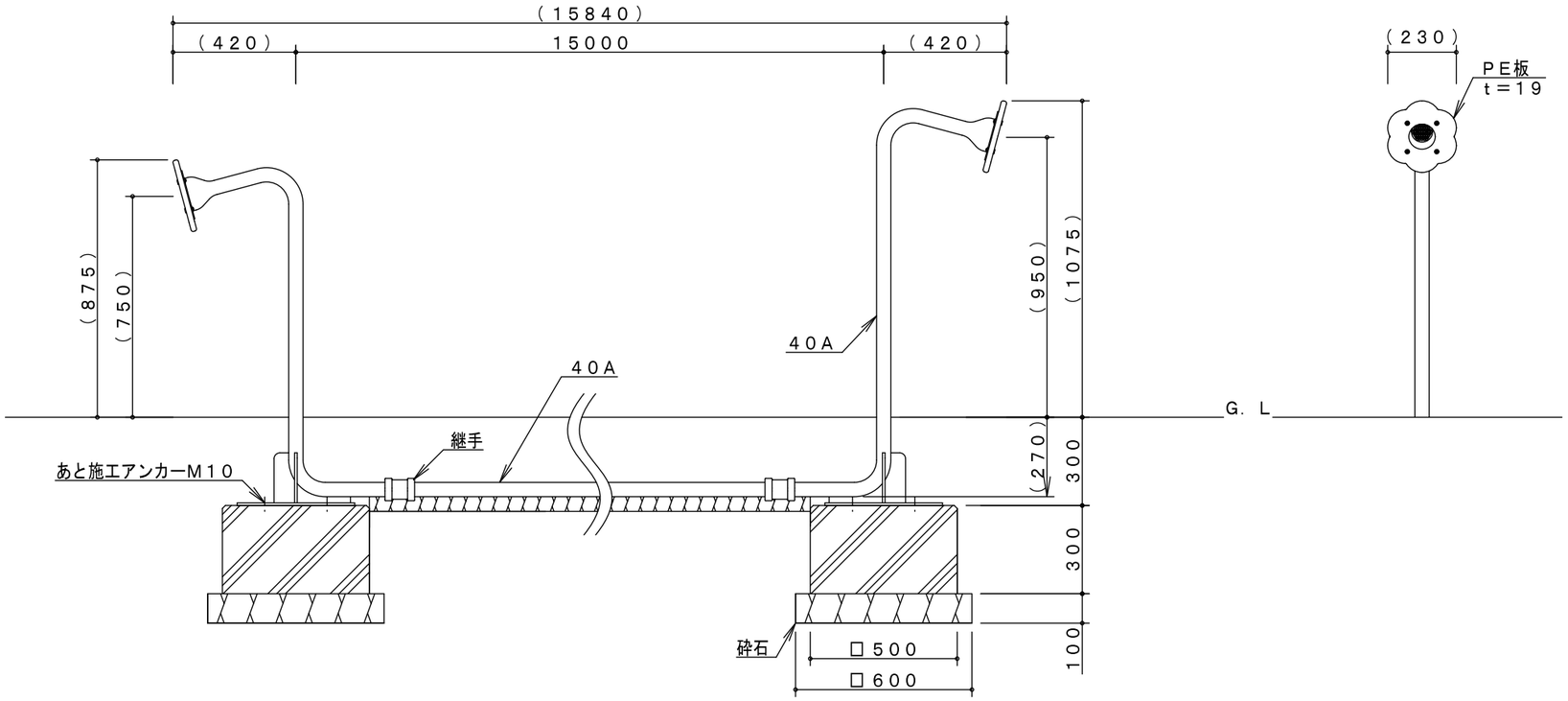

製品仕様	鋼材は、電気亜鉛メッキ処理後、合成樹脂焼付塗装とする。 伝声管パイプ（40A）・継手は溶融亜鉛メッキ処理とする。 ボルト・ナットは、電気亜鉛メッキ処理とする。 利用対象年齢は、幼児（3才～6才）・児童（6才～12才）とする。 ISO9001・ISO14001の認証取得企業で品質管理された製品とし、（一社）日本公園施設業協会の賠償責任保険付とする。本製品は、遊具の安全に関する規準JPFA－SP－S：2024に準拠した製品とする。	主要鋼管	40A	外径48．6	肉厚　3．5	品　名	おはなしフラワー（15m）	
						図　番	ZPG－398A－#00	
						尺　度	1／20	作図日　2024．　6．15