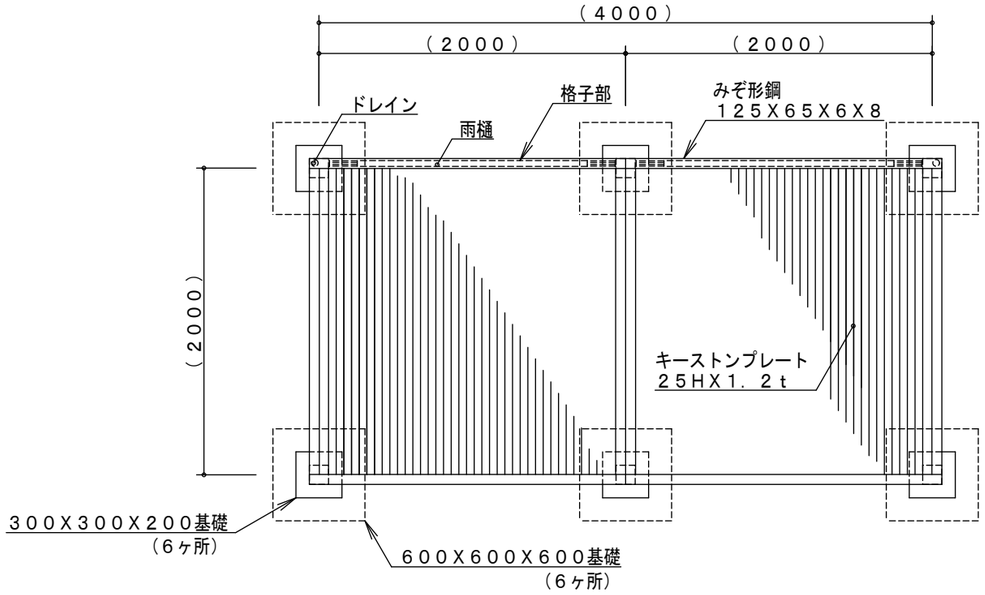

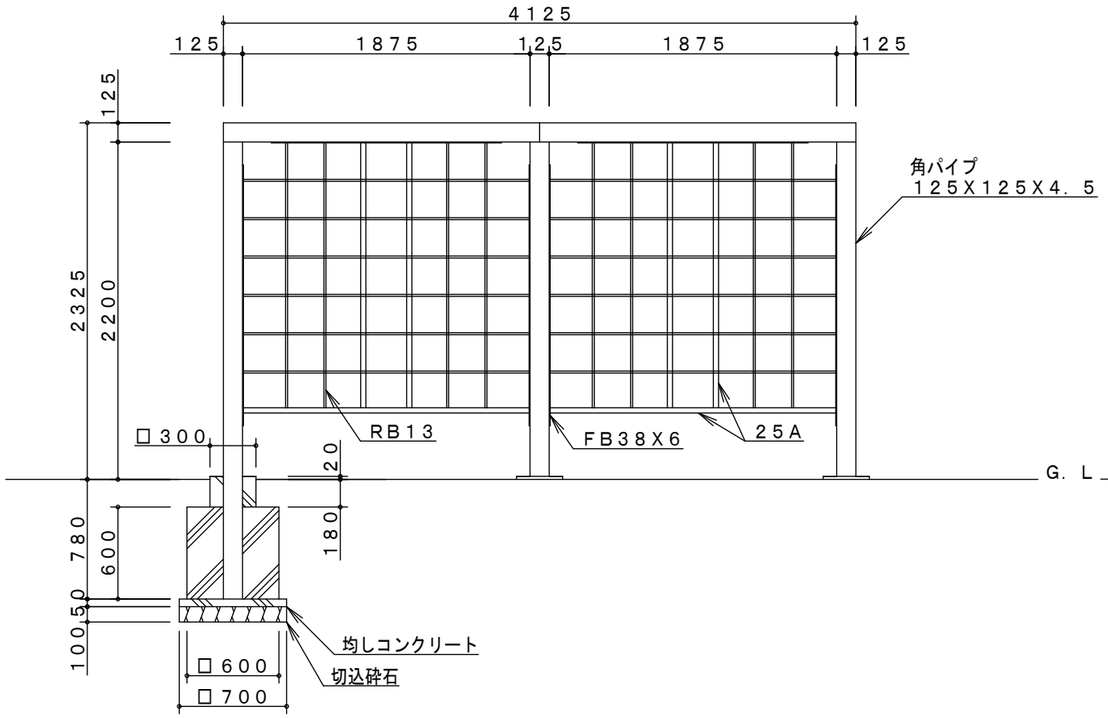

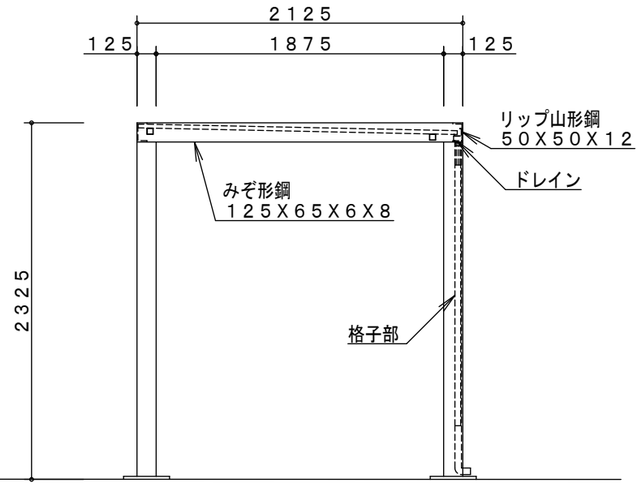

製品仕様	鉄部は亜鉛メッキ処理の上、ウレタン塗装仕上げとする。 （一社）日本公園施設業協会の賠償責任保険付とする。	主要鋼管	２５Ａ	外径３４．０	肉厚　３．２	品　名	ＥＰ－０３ シェルター（２Ｘ４ｍ）	
						図　番	ＥＰ－０３Ａ	
						尺　度	１／４０	作図日　２０１５．１０．１５