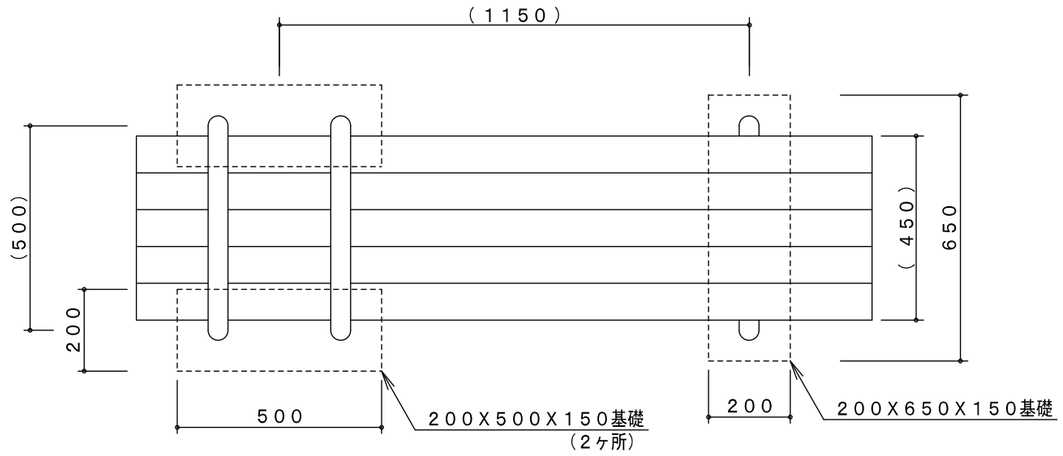

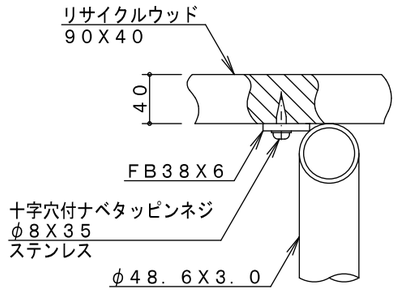

A詳細図　S＝1／5

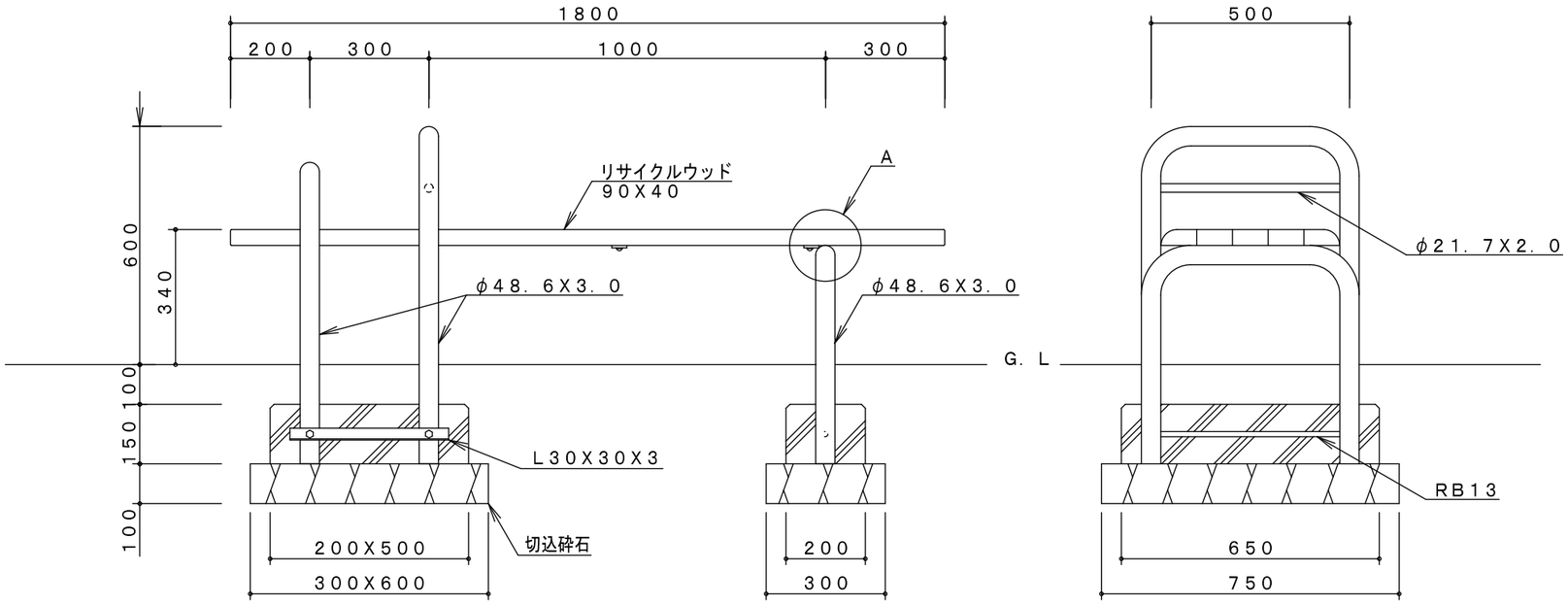

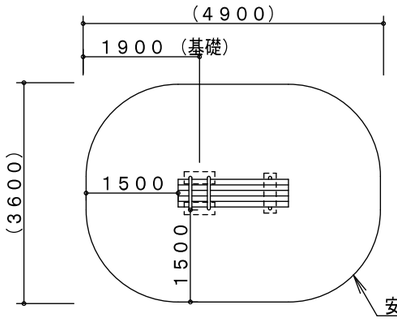

※製品外形からの寸法を示す

安全領域　S＝1／100

製品仕様	鋼管・鋼材は、ステンレス鋼とする（基礎部品は除く）。 鋼管の表面は、＃400仕上とし、その他構造材の表面は、2B仕上とする。 利用対象は、大人とする。 ISO9001・ISO14001の認証取得企業で品質管理された製品とし、（一社）日本公園施設業協会の賠償責任保険付とする。本製品は、遊具の安全に関する規準JPFA－SP－S：2014（別編：健康器具）に準拠した製品とする。	主要鋼管			品　名	HR－13 腹筋ベンチ（ステンレス）		
					図　番	HR－13C		
					尺　度	1／15	作図日	2014．11．10