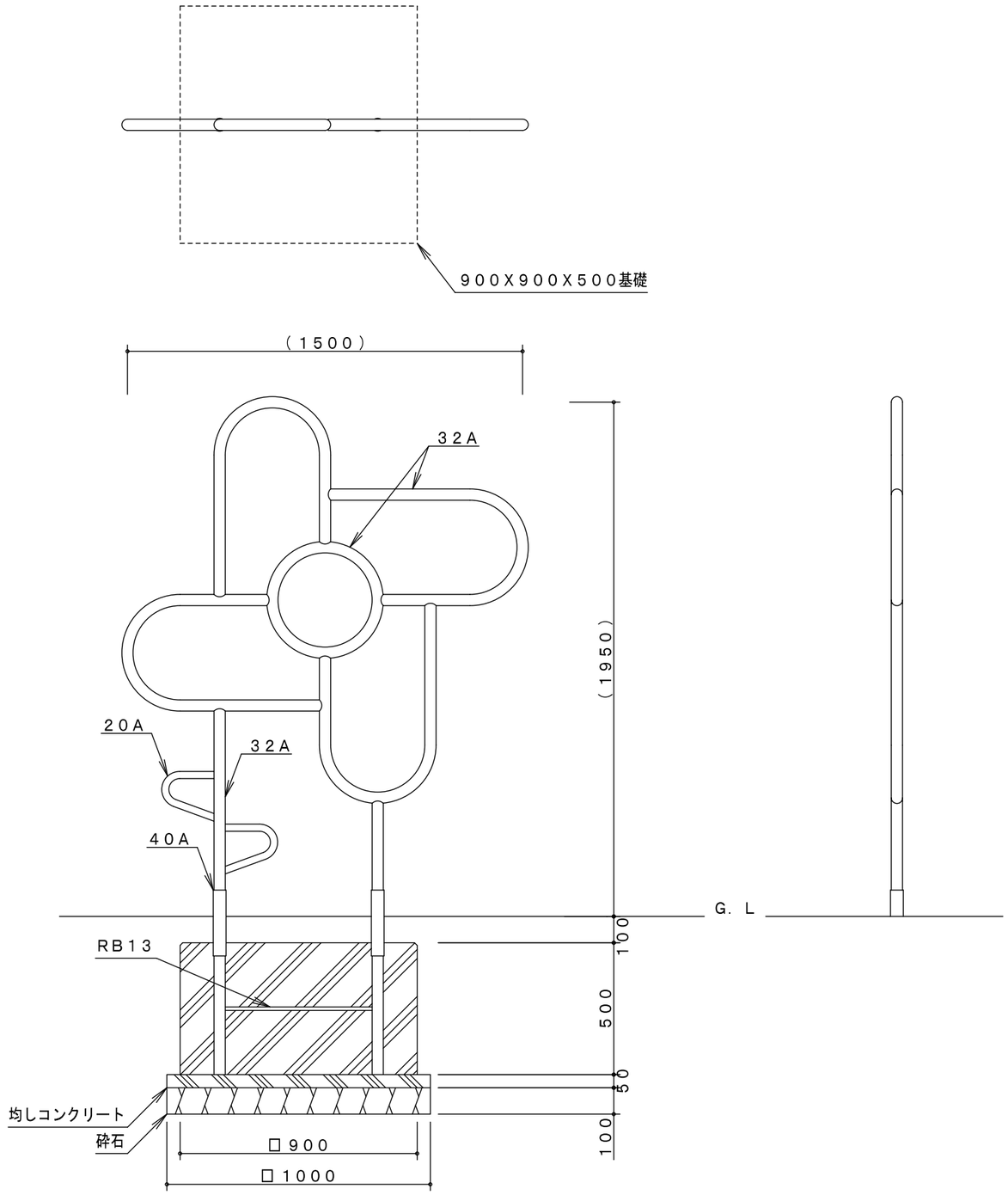

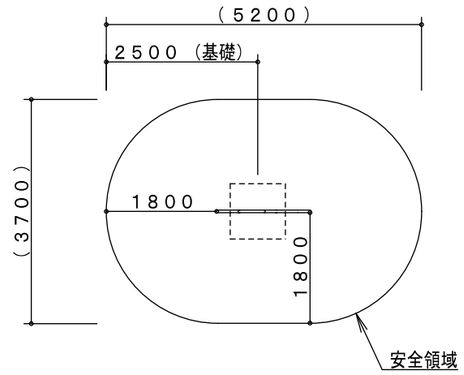

※製品外形からの寸法を示す

安全領域　S＝1／100

製品仕様	鋼材は、電気亜鉛メッキ処理後、合成樹脂焼付塗装とする（基礎部品は除く）。 利用対象年齢は、幼児（3才～6才）・児童（6才～12才）とする。 ＩＳＯ9001・ＩＳＯ14001の認証取得企業で品質管理された製品とし、（一社）日本公園施設業協会の賠償責任保険付とする。本製品は、遊具の安全に関する規準ＪＰＦＡ－ＳＰ－Ｓ：２０２４に準拠した製品とする。	主要鋼管	２０Ａ	外径２７．２	肉厚　２．３	品　名	ＬＡ－４１ はな（道くさのせかい）	
			３２Ａ	外径４２．７	肉厚　３．５			
			４０Ａ	外径４８．６	肉厚　２．３			
						図　番	ＬＡ－４１Ａ－＃００	
						尺　度	１／２０	作図日　２０２４．４．１