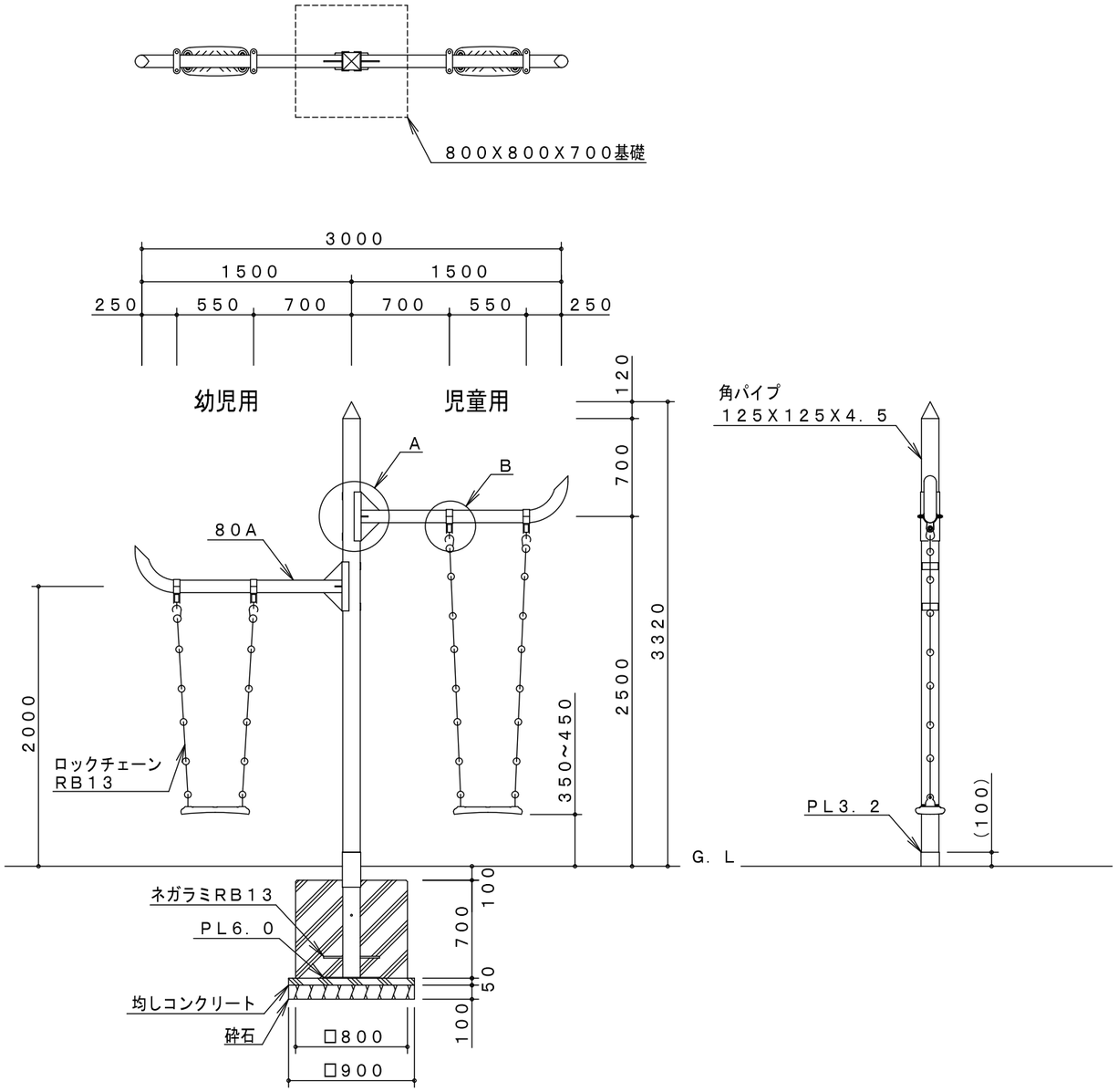

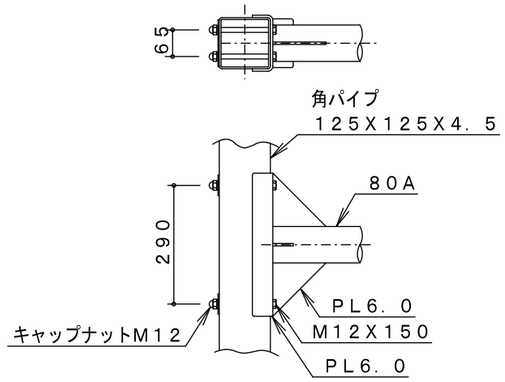

A詳細図　S＝1／15

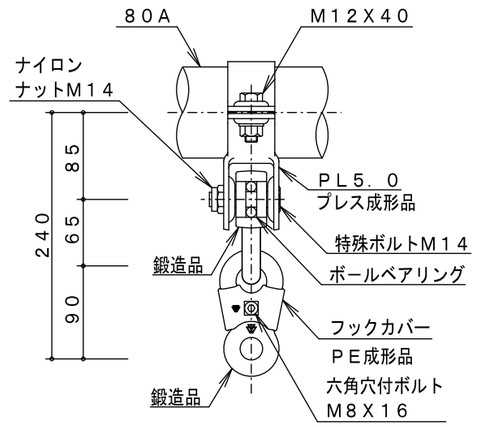

B詳細図　S＝1／6

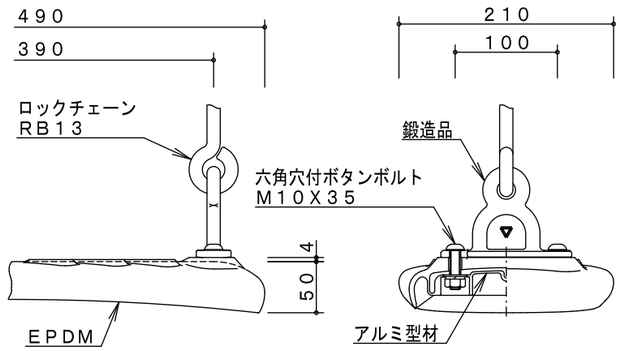

吊席詳細図　S＝1／6

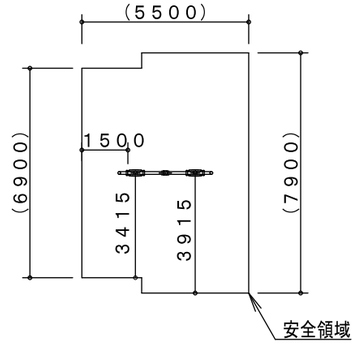

安全領域　S＝1／200

製品仕様	鋼材は、電気亜鉛メッキ処理後、合成樹脂焼付塗装とする（基礎部品は除く）。 ボルト・ナット及び吊り部材は、電気亜鉛メッキ処理とする。 利用対象年齢は、幼児（3才～6才）・児童（6才～12才）とする。 ＩＳＯ９００１・ＩＳＯ１４００１の認証取得企業で品質管理された製品とし、（一社）日本公園施設業協会の賠償責任保険付とする。本製品は、遊具の安全に関する規準ＪＰＦＡ－ＳＰ－Ｓ：２０２４に準拠した製品とする。	主要鋼管	80A	外径89．1	肉厚　4．2	品　名	SW－05 枝型2人用ぶらんこ		
						図　番	SW－05J－#00	
						尺　度	1／40	作図日　2024．4．1